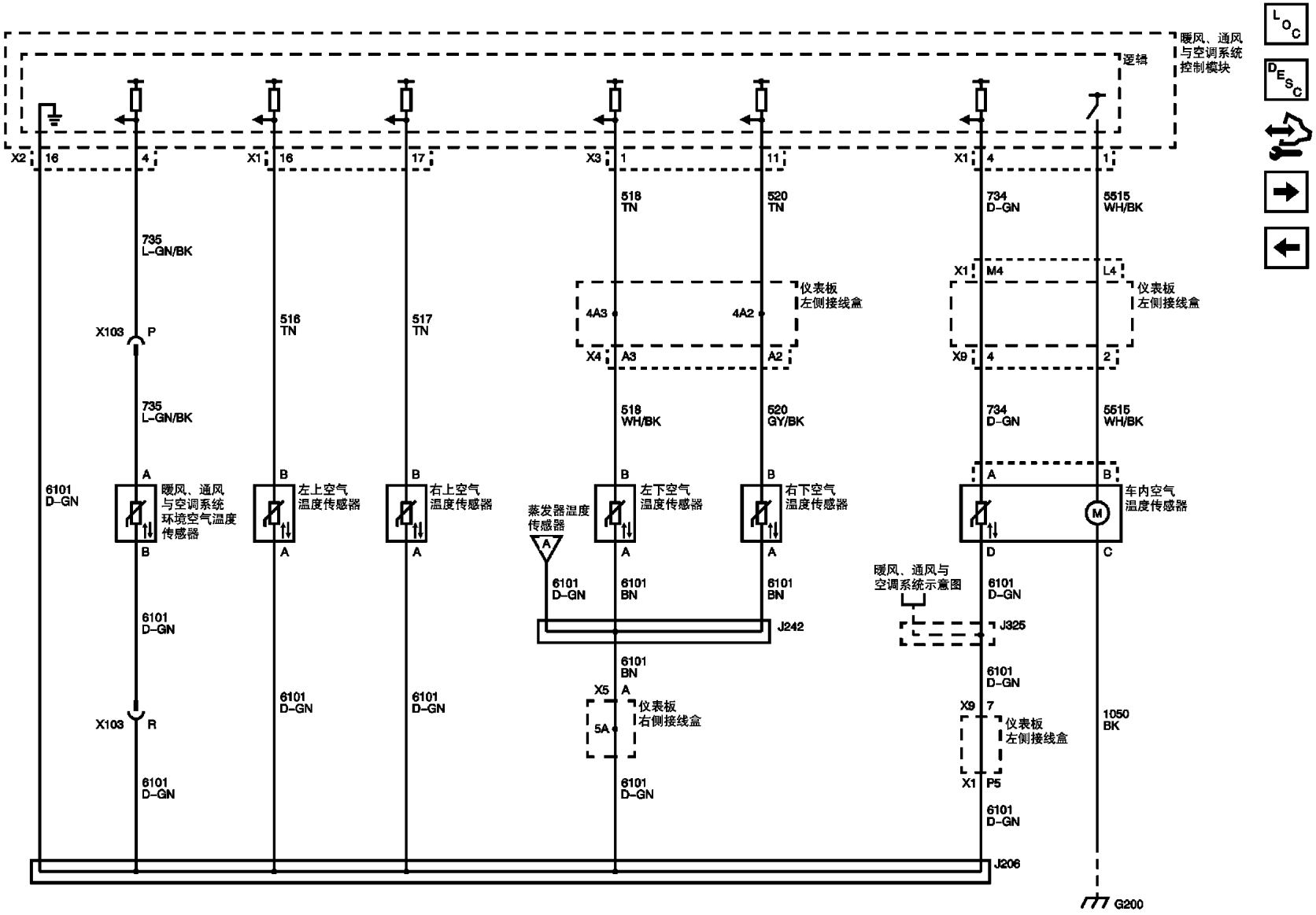
暖风、通风与空调系统控制模块
逻辑
X2 16
4
X1 16
17
X3 1
11
X1 4
1
518 TN
520 TN
734 D-GN
5515 WH/BK
735 L-GN/BK
X1 M4
L4
仪表板左侧接线盒
4A3
4A2
X103 P
516 TN
517 TN
X4 A3
A2
X9 4
2
735 L-GN/BK
518 WH/BK
520 GY/BK
734 D-GN
5515 WH/BK
6101 D-GN
A
B
暖风、通风与空调系统环境空气温度传感器
左上空气温度传感器
右上空气温度传感器
蒸发器温度传感器
左下空气温度传感器
右下空气温度传感器
车内空气温度传感器
M
D
C
6101 D-GN
6101 BN
6101 BN
暖风、通风与空调系统示意图
J242
J325
6101 D-GN
6101 D-GN
6101 D-GN
6101 D-GN
X5 A
5A
仪表板右侧接线盒
X9 7
仪表板左侧接线盒
1050 BK
X103 R
X1 P5
6101 D-GN
6101 D-GN
6101 D-GN
J206
G200